T I M INGENIERIE	**PLAN MASSE DES CONSTRUCTIONS**	**- O 0 -**

Régie de Formiguères

1, Place de l'Eglise
66210 FORMIGUERES

REÇU LE
25 JAN. 2022
MAIRIE
FORMIGUERES

STATION DE FORMIGUERES

TÉLÉSKI DE LA CHAPELLE

L'installation comprend :

- A l'aval : - Une station Motrice-Tension
  Massif : 1 Structure : acier galvanisé

  - Un local de commande (avec armoire de commande)
  Chalet (3,0 x 3,0 m) d'environ 9 m² de surface
  Murs : bois
  Toiture : tôle laquée – couleur lauze

- En ligne : - Nombre de pylônes : 5 (support du câble) hauteur maximum ≈ 6 m
  Structure : acier galvanisé (sur massif d'ancrage)

- A l'amont : - Une station retour simple, lâcher à distance
  Massif : 1 Structure : acier galvanisé

Remarque : La construction de ce téléski s'accompagne du démantèlement du téléski Télékit et du téléski de la Cabane. Les 2 locaux de commande de ces téléskis (un par téléski) seront donc démontés ce qui représente environ 24 m² de surface supprimée. La mise en place de ce nouvel appareil permet également la suppression de 10 pylônes au profit de 5 nouveaux.

Le 21/12/2021

Bertrand DELATTRE – Ingénieur d'Affaires

TIM INGEAIRVE TIM SARL

T I M INGENIERIE	PLAN MASSE DES CONSTRUCTIONS	- O 1 -

Régie de Formiguères

1, Place de l'Eglise
66210 FORMIGUERES

STATION DE FORMIGUERES

TÉLÉSKI DE LA CHAPELLE

Local de commande en station aval (3,0 x 3,0 m).

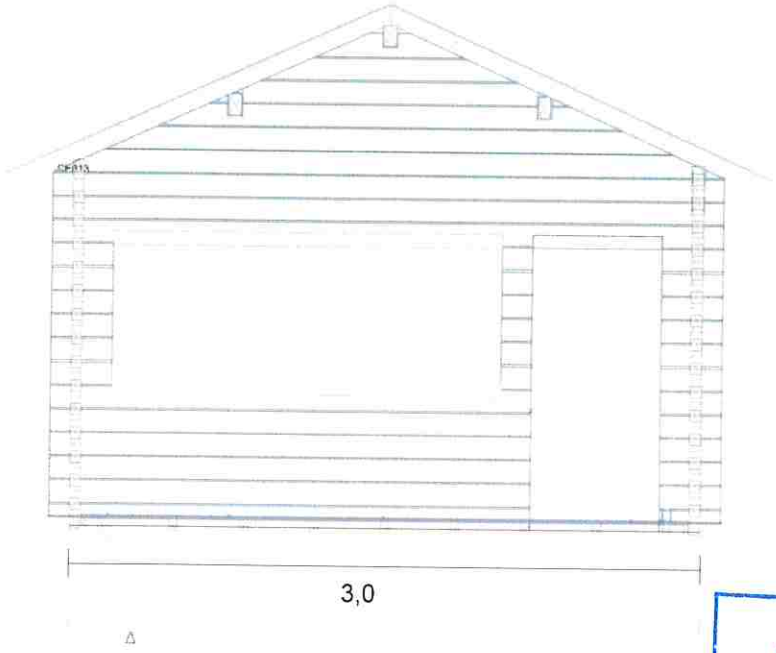

REÇU LE
25 JAN. 2022
MAIRIE
FORMIGUERES

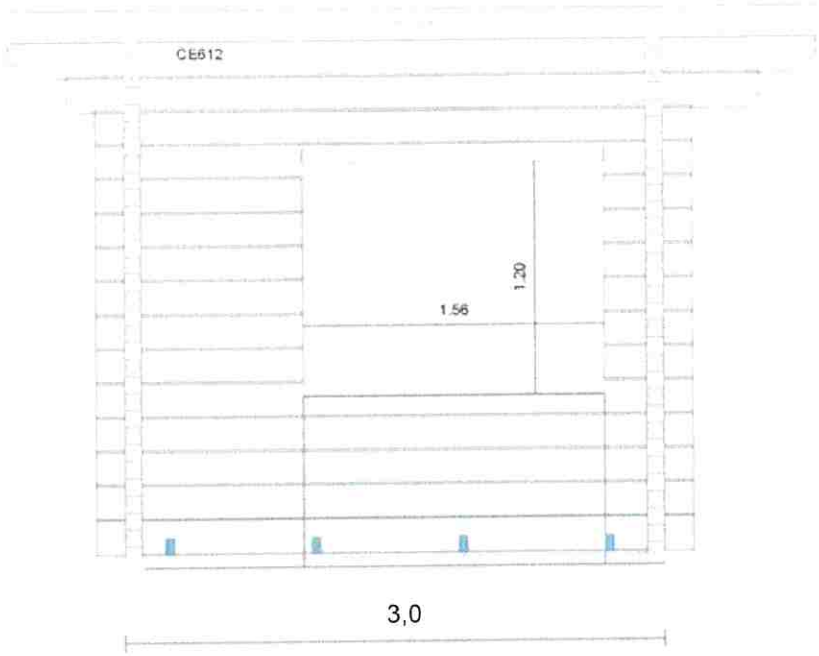

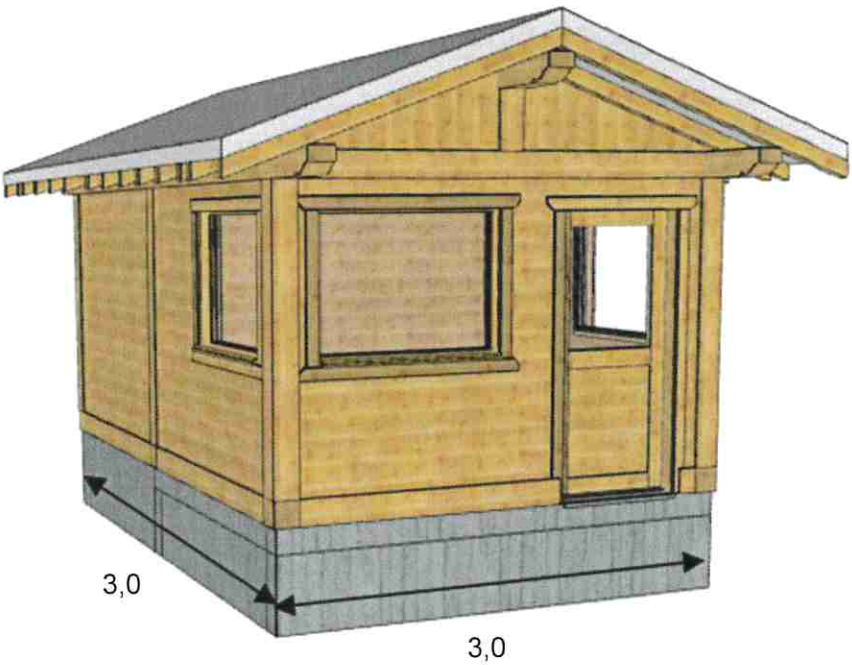

Modèle de chalet (3,0 x 3,0 m)

Le 21/12/2021

Bertrand DELATTRE – Ingénieur d'Affaires

TIM INGENIERIE
TIM
SARL

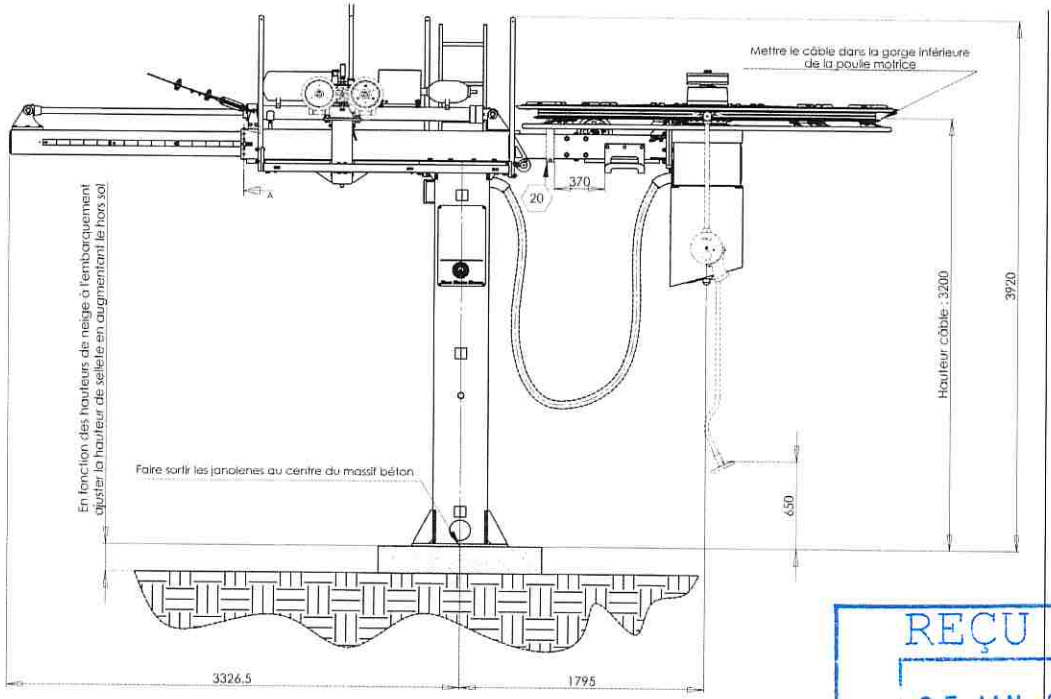

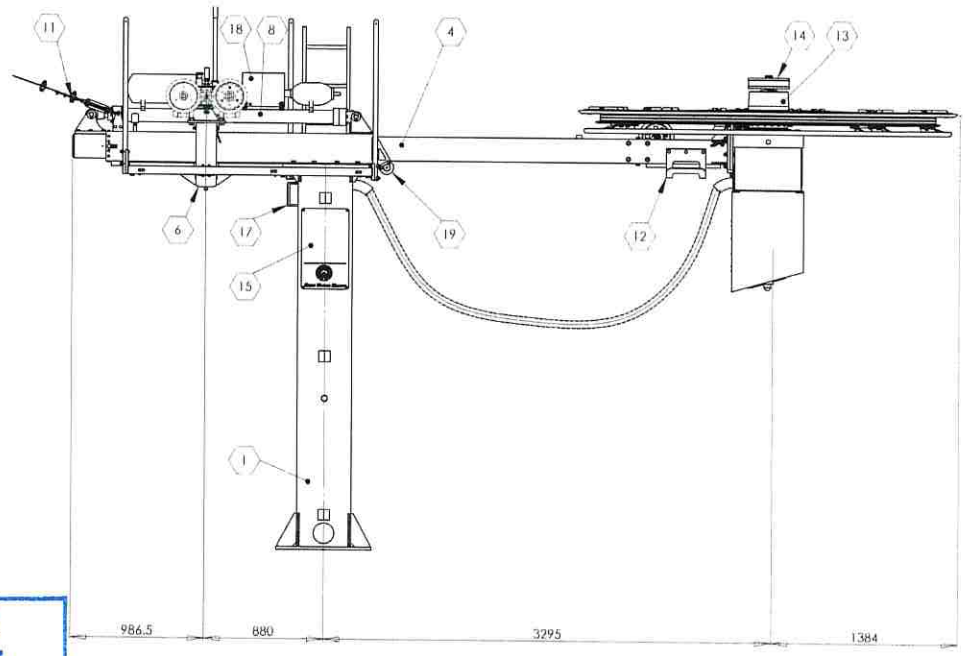

REÇU LE
25 JAN. 2022
MAIRIE
FORMIGUERES

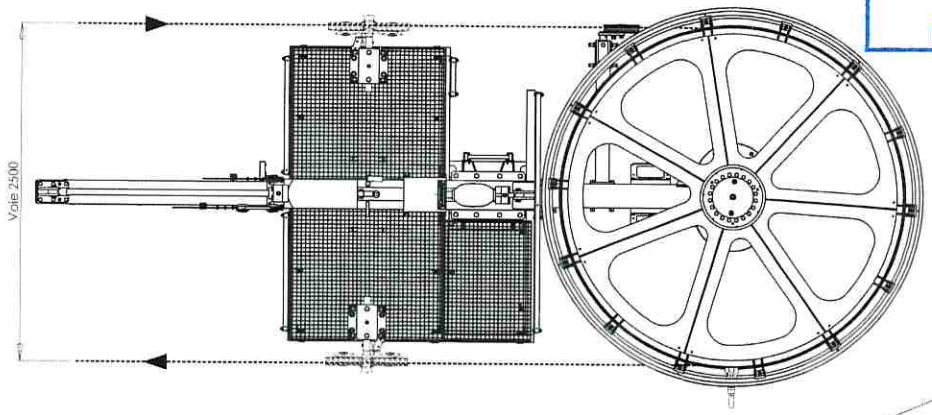

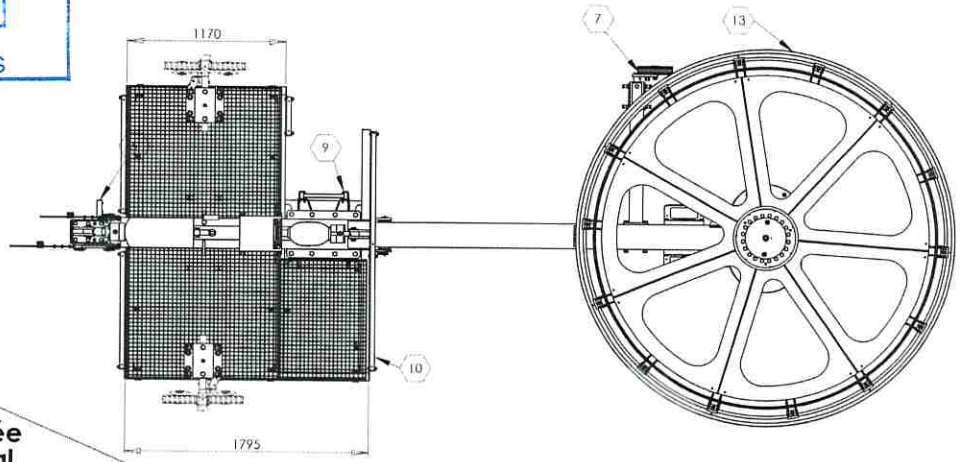

Butée amont | **Butée aval**

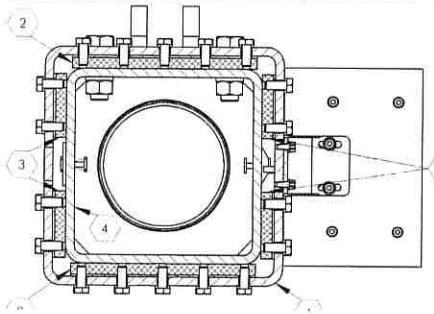

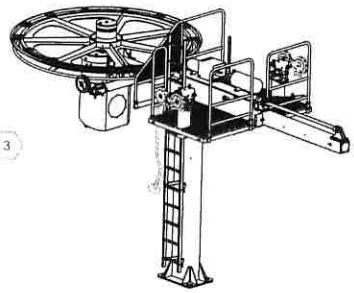

NOTA:

- Plan illustrant une montée à gauche
- Pour une montée à droite: *inverser les rep.* ***5 - 7 - 9 - 10 - 11 - 15***
- Les balancier ne sont pas inclus dans l'ensemble: prévoir 2 B2 compressions
- Pour le montage: Voir notice GMM ***NOT 521***

Données techniques:

- Tension totale maxi: *45kN*
- Course lorry: *1500mm*
- Puissance moteur maxi: *30kW*
- Couple poulie motrice maxi: *11330N.m*
- Poulie motrice à la voie: *Ø2500mm*

F	Ajout galet roulement & potences réglables	11/04/2017 SG	14/04/2017	14/04
E	Ajout capot vérin Mise à jour plan	11/06/2014 SG	17/06/2014 RL	17/06 R
D	Ajout boîtier de dérivation	03/09/2012 SG	04/09/2012 RL	04/09 R
A	Premiere Emission	08/07/2009 SG	29/01/2010 RL	29/01 R
IND	Nature des Modifications	DATE / VISA DESSINE	DATE / VISA VERIFIE	DATE / VISA APPROUV

LIAISONS Hte Secu / Secu / Courant /

Définition Zone de marquage [SF] = Sigle fournisseur [AA] = Année [NC] = N° de commande GMM [NP] = N° de plan GMM

Traitement Thermique /

Ensemble gare motrice tension E45
TKE

Pièce ou assemblage (Haute sécurité/Sécurité/Courant) | Sécurité TK | Matière /

GMM Constructeur d'avenir
10 Rue de Bretteville - 38840 ST MARTIN LE VINOUX

TOLERANCES GENERALES pour cotes non tolerancees
Ensembles manuscrituoiques NF E 85-050 CLASSE B
Pieces usinees Cotes 2013 - js13
Sauf indications Sinusoïdal A+0.7 e mm - Angles +- 10 minutes - Chant 0.5 à 4

Poids Net kg 2321.27 | Protection | Echelle 1:20 | Plan N°

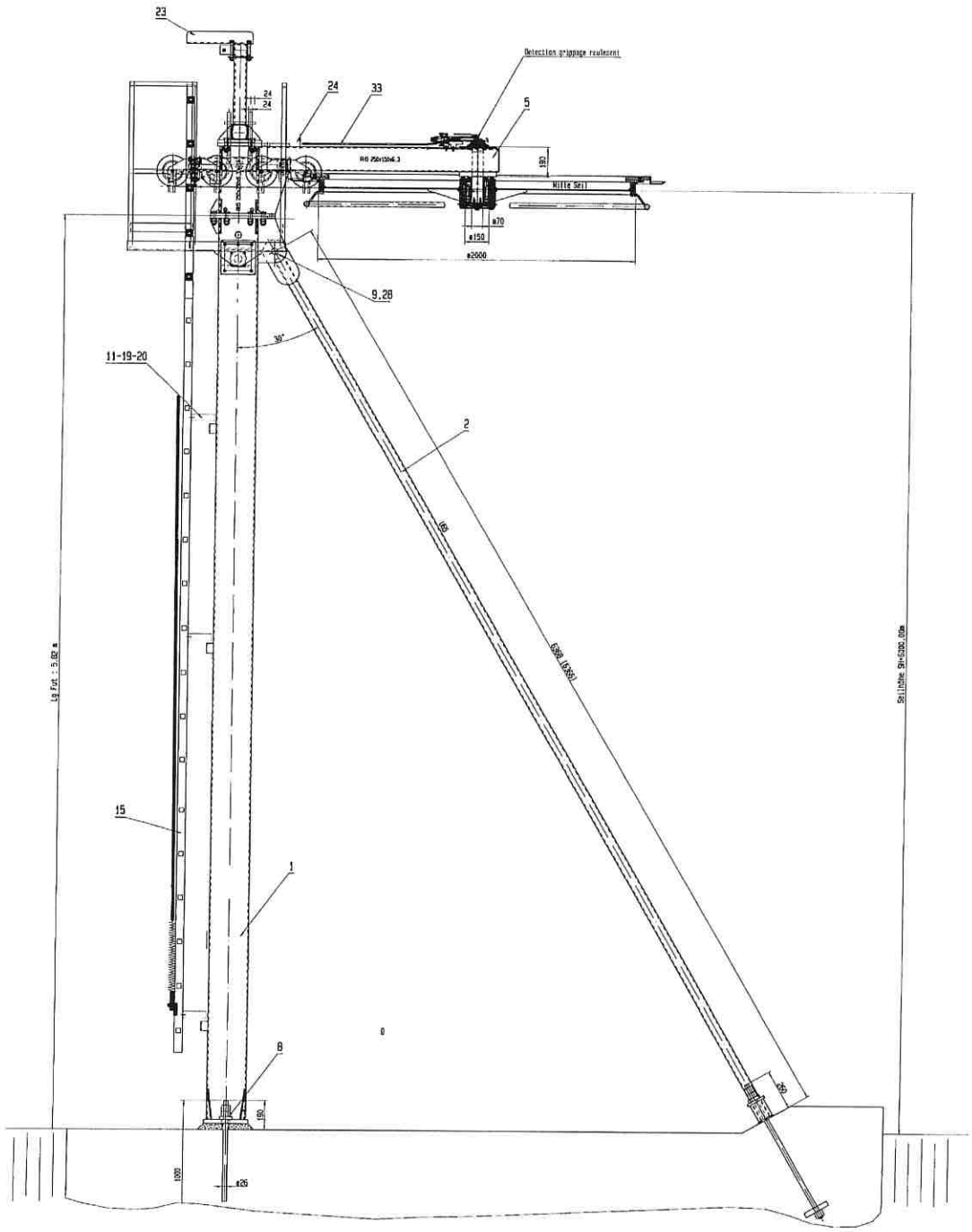

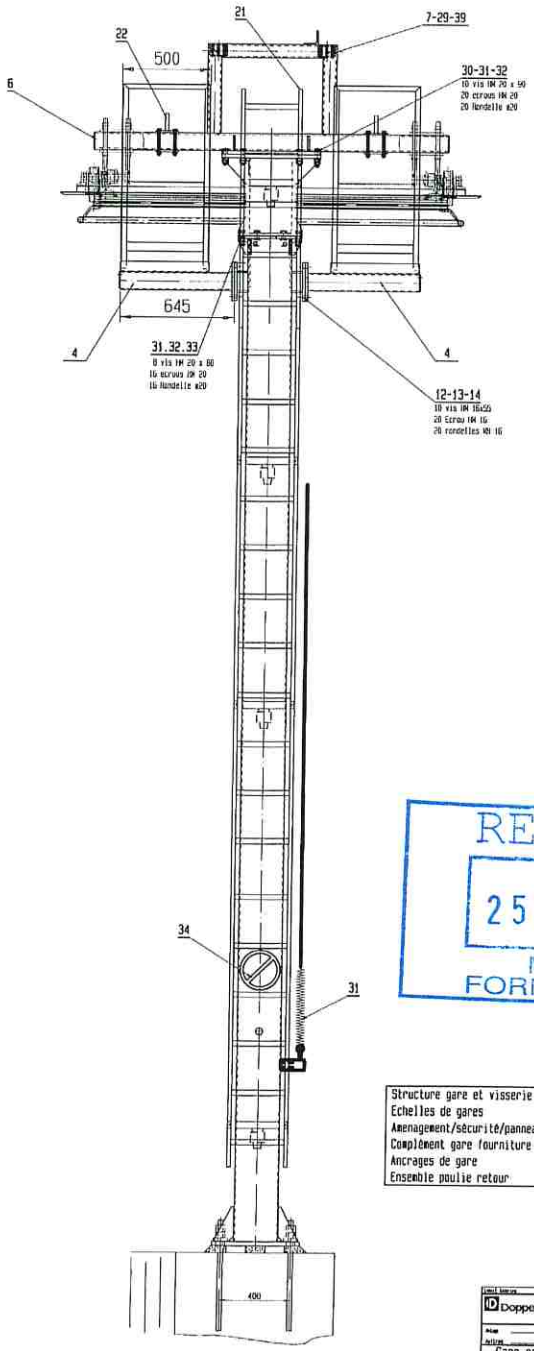

REÇU LE
25 JAN. 2022
MAIRIE
FORMIGUERES

Structure gare et visserie	:90017795
Echelles de gares	:90017776
Amenagement/sécurité/panneaux	:90017781
Complément gare fourniture dop	:90016931
Ancrages de gare	:90017783
Ensemble poulie retour	:90017782

Doppelmayr

Gare retour DE / 6.0 m
Galet DE / poulie 2.0 m

1/10

2017-01-26

90017794

50016981NFE001000

A0

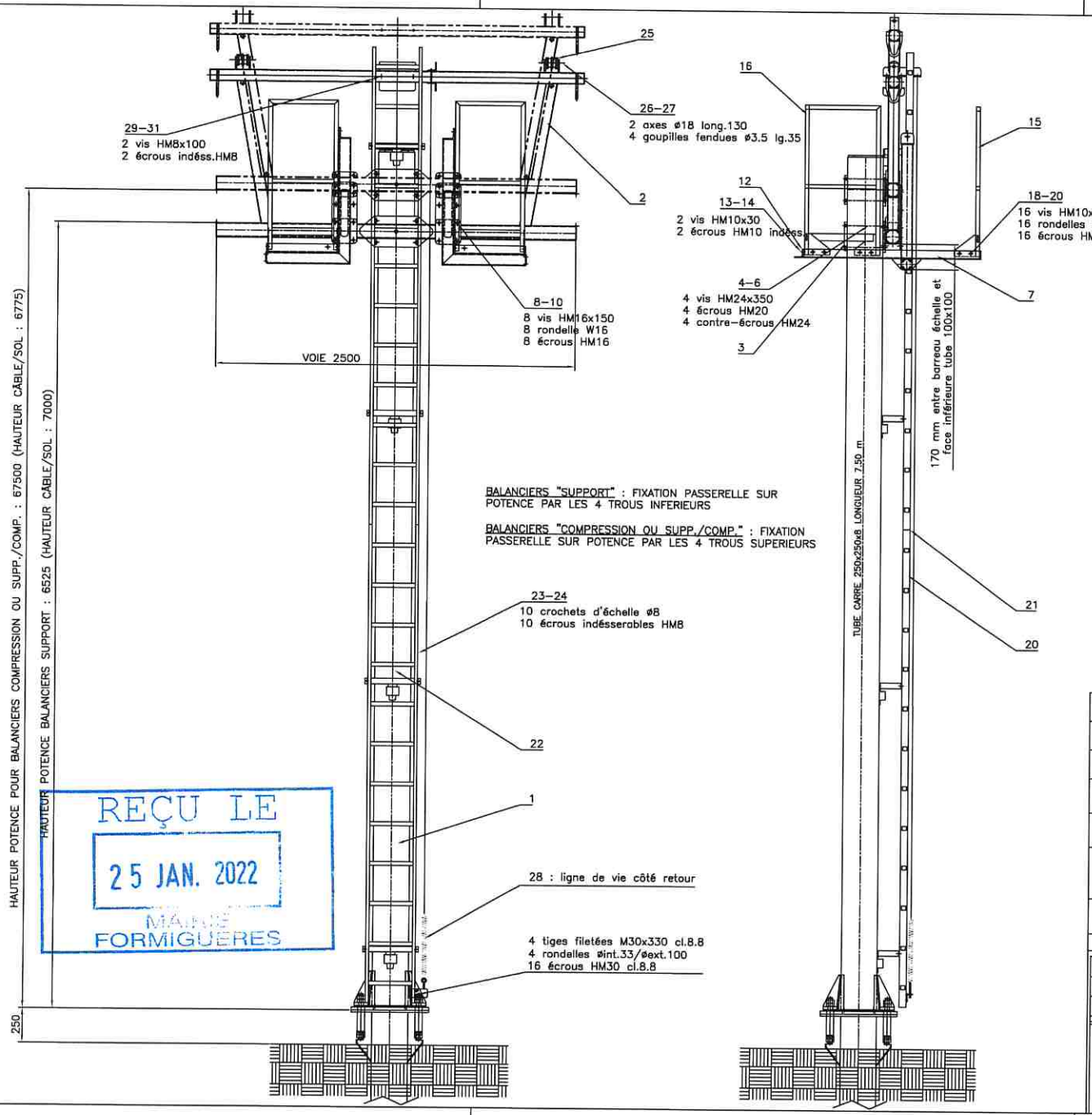

ID : 90038483

REÇU LE
25 JAN. 2022
MAIRIE
FORMIGUERES

C				
B				
A	Mise à jour.	30.01.02 E. BLANC		
IND	Nature des modifications	DATE DESSINE	DATE VERIFIE	DATE APPROUVE
	Première émission	14.02.01 E. BLANC		

TOLERANCES GENERALES pour côtes non tolerencées	Ensemble mécanosoudé : NF E 86-050 CLASSE B		
	Sauf indic. / Soudure : A=0.7e mini Angles : +- 15 min. Chanf. : 0.5 à 45°		
	Pièces usinées : COTES +- 0.1 %		
SOUDURES ET LIAISONS	ORDRE DE SOUDAGE		
	Courant	Sécu.	Hte Secu.
Piece ou assemblage (Courant / Secu. Hte Secu.) :			

ENSEMBLE PYLONE DE LIGNE 250x250x8 -

HAUTEUR CABLE = 7.00 m - VOIE = 2.50 m - INCLINAISON = 0 ET 5°

BALANCIER TYPE OE

Doppelmayr

DOPPELMAYR
2, rue Paul Valérien Perrin
38170 SEYSSINET
Tél. 04.76.70.15.69
Fax. 04.76.70.15.66

Ce plan est la propriété de **DOPPELMAYR SERVICE**. Il ne peut être utilisé par des tiers sans son autorisation. (loi du 11.3.1902)

Ech. :	1:20
Poids :	617 KG
Matière :	
Trai. th. :	
Protec. :	

PLAN N°								IND
	1	0	0	6	/	A	2	A

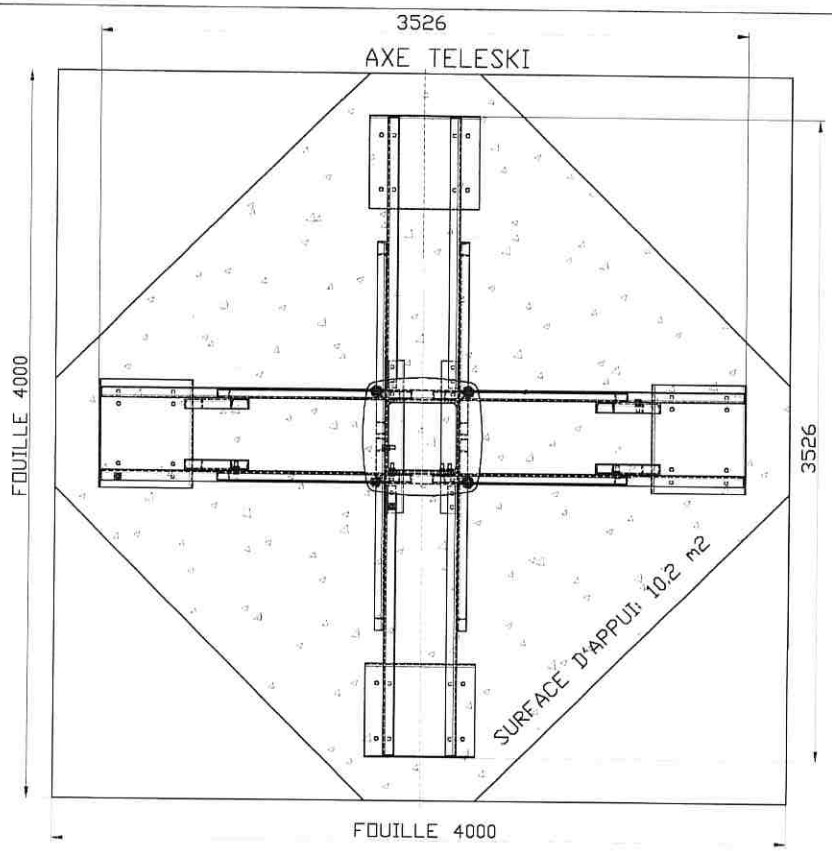

COUPLE DE SERRAGE DES VIS
HM18 : 384 N.m

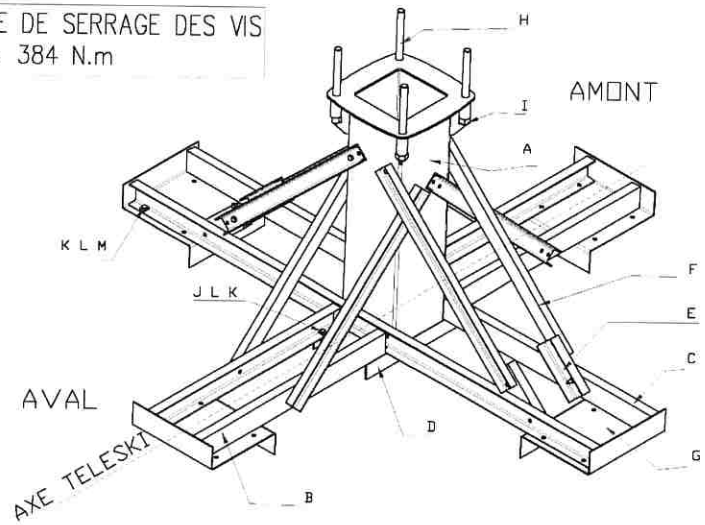

DETAIL MONTAGE
PYLONE/ANCRAGE
Echelle 1/5

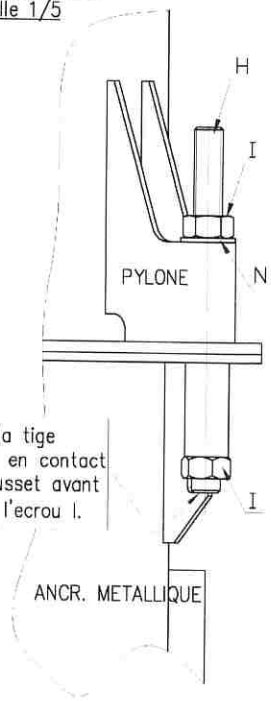

NB: Mettre la tige filetée M39 en contact avec le gousset avant serrage de l'ecrou I.

REÇU LE
25 JAN. 2022
MAIRIE
FORMIGUERES

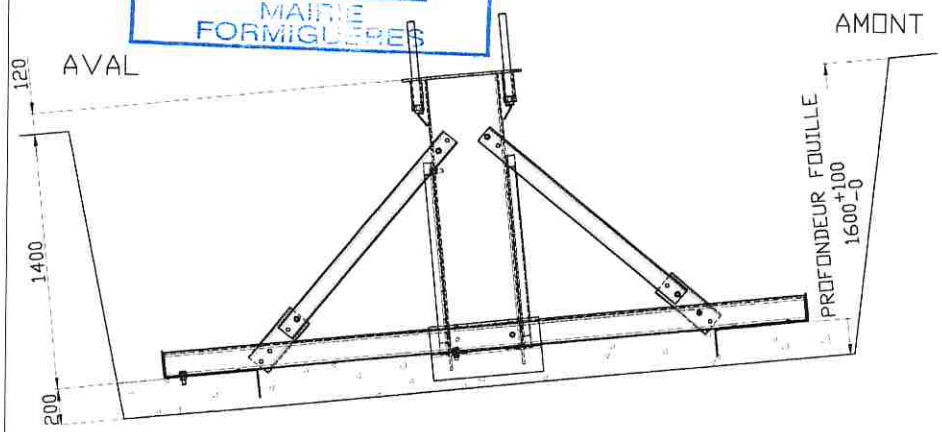

PROCEDURE DE MISE EN PLACE

1°) Après implantation de l'axe du pylône de ligne, tracer sur le sol le carré de 4m par 4m représentant les dimensions de la fouille.

2°) Creuser la fouille à une profondeur de 1,6 m. Transversalement, la fouille sera perpendiculaire à l'axe du téléski, et longitudinalement, elle sera inclinée suivant l'inclinaison du pylône (valeur à extraire du profil en long du téléski pour le pylône considéré)

3°) Faire valider la valeur du terrain en fond de fouille par un géotechnicien ou par le maître d'oeuvre

4°) Remplir le fond de fouille de gros béton ou de matériaux rapportés (type tout-venant si les matériaux disponibles sur site ne sont pas de petit calibre). La surface à couvrir est celle représentée en hachuré soit environ 10.2 m2

5°) Compacter mécaniquement la surface d'assise de l'ancrage de manière à ce qu'elle soit située à l'altitude -1,4m (épaisseur compactée de 0,2m environ).

6°) A l'aide d'une règle et d'un niveau à bulle, vérifier les 2 plans (longitudinal et transversal) de l'assise

7°) Assembler l'ancrage métallique selon le plan joint. Serrer la visserie aux couples de serrage indiqués.

8°) Déposer l'ancrage en appui sur l'assise compactée. Respecter l'alignement transversal du pylône repère " A " de l'ancrage métallique avec l'axe du téléski.

9°) Compacter mécaniquement les 4 patins repère " G " de manière à ce que toutes leurs surfaces reposent bien sur l'assise compactée.

10°) Vérifier avec le niveau à bulle l'assise supérieure du pylône repère " A " de l'ancrage métallique.

11°) Remplir la fouille à moitié, puis compacter mécaniquement, surtout à la verticale des patins.

12°) Compléter le remplissage de la fouille, tout en compactant mécaniquement les matériaux d'apport.

13°) Araser la surface supérieure du terrain, et vérifier une dernière fois l'alignement et la perpendicularité de l'assise du pylône à fixer (tiges filetées M39).

REP	NBR	DESIGNATION	MATIERE AUTORISEE	MASSE unitaire	FTS	REFERENCE MATIERE POMA	NSP
N	4	RONDELLE 39-45 X 110 X 10	-	0.62	-	PF2203021	2*
M	60	VIS H,M18-40/40 10.9 GRADE A Z	-	0.15	-	PF0520128	2*
L	28	CALE BIAISE D.18 PENTE 8 %	-	0.04	-	PF059325	2*
K	72	ECROU H,M18 Cl.10.9 GRADE B Zn	-	0.05	-	PF058027	2*
J	12	VIS H,M18-60/42 10.9 GRADE A Z	-	0.2	-	PF0520129	2*
I	8	ECROU H,M39 Cl.8 GRADE B Zn	-	0.5	-	20001650	2*
H	4	TIGE FILETEE M39 8.8 GRA.B Zn	-	4.7	-	PF053472-0.50	2*
G	4	TOLE APPUI	-	19	A3	PFP016519	2*
F	8	HAUBAN	-	15	A3	PFP016518	2*
E	4	ECLISSE	-	5.5	A3	PFP016517	2*
D	2	CORNIERE FIXATION PIED	-	12.5	A3	PFP016516	2*
C	2	LONGERON LONGITUDINAL 2 PIEDS	-	55.5	A3	PFP016515	2*
B	4	LONGERON LONGITUDINAL 1 PIED	-	23.5	A3	PFP016514	2*
A	1	FUT CENTRAL	-	176.5	A3	PFP016513	2*

LES SYMBOLES SUIVANTS, DANS LE DESSIN INDIQUENT LES EMPLACEMENTS EXIGES POUR:
LE SIGLE FOURNISSEUR SF LE N° DU LOT NL
REFERENCE PIECE RP

NSP 2

BIBLIOTHEQUE CAO ANGRAGES	PROTECTION DE SURFACE
TOLERANCES GENERALES	CAHIER DES CHARGES
TRAITEMENT THERMIQUE	PROCEDURE DE SOUDAGE
ETAT DE SURFACE (*)	PROCEDURE DE CONTROLE
(*) SAUF INDICATIONS	R RACCORDEMENT MIN (*) / PAS D'ARETES VIVES (*)

MATIERE : DANS TOUS LES CAS VOIR DESCRIPTION ETENDUE L.170

NATURE DE LA MODIFICATION	MODIFIE PAR	DATE	IND
Ajout detail de montage pylone/ancrage	BENABDURA/VEDIORBIS	06/02/08	B.
Remplacer "terre végétale" par "gros béton"	SOROPOGU/TCI	15/02/05	A.

ELEMENT ENS ANCRAGE METALLIQUE
S/ENSEMBLE 4 PIEDS
ENSEMBLE PYLONE TK

RESPONSABLE DESSIN CRETINON/SESAR	ECHELLE 1/20	DATE 25/06/02
CONTROLE PAR MARCHAND/SESAR	MASSE 650Kg	CODE CLASSE
VISA METHODES	REF.ORIGINE	DUPLICATA N°

POMA POMAGALSKI S.A. 38600 FONTAINE
MICROFILME LE
FORMAT A2
PFE009208

CE DOCUMENT EST LA PROPRIETE DE POMAGALSKI S.A. IL NE PEUT ETRE REPRODUIT OU COMMUNIQUE SANS SON AUTORISATION.

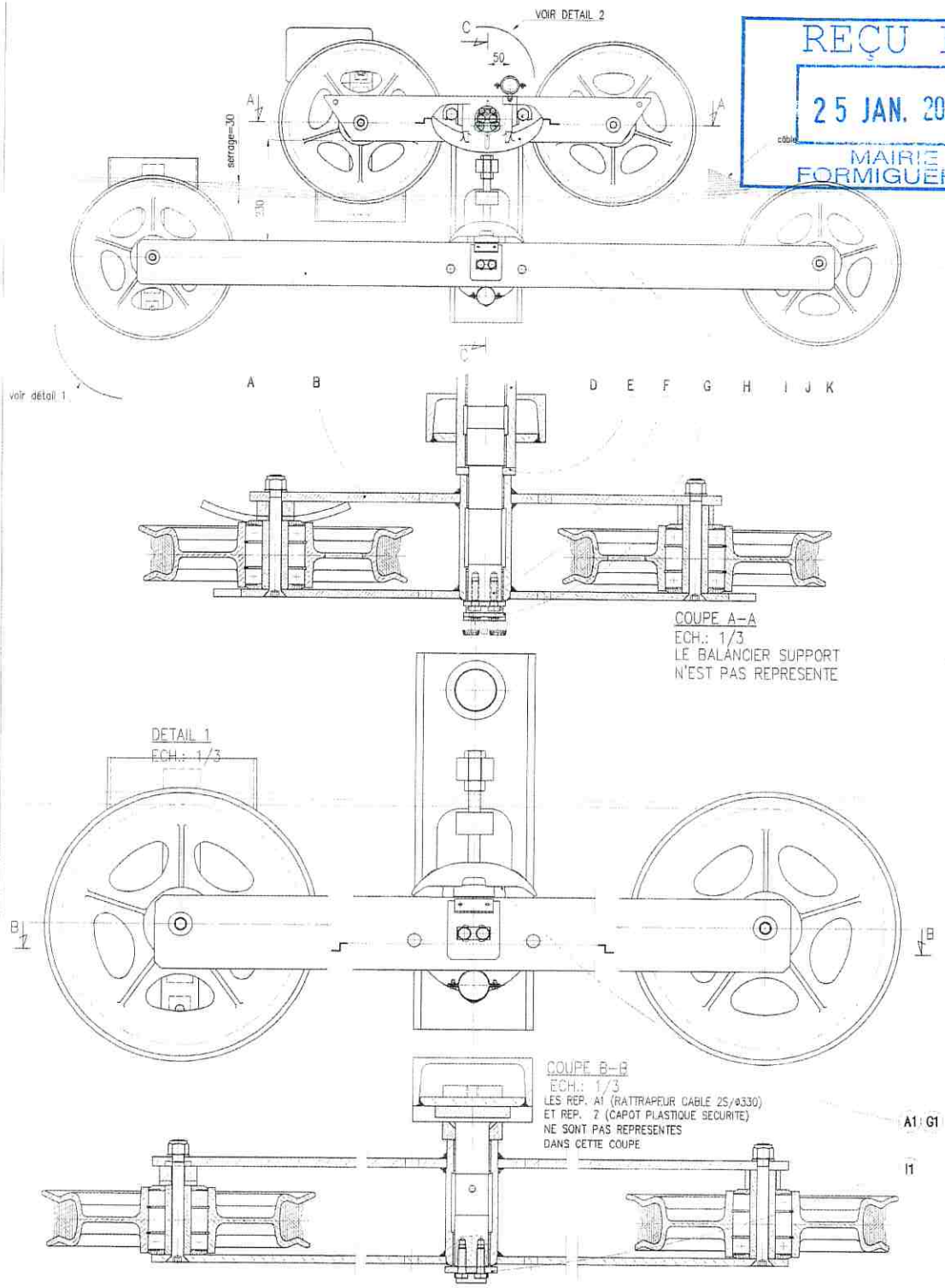

REÇU LE
25 JAN. 2022
MAIRIE
FORMIGUERES

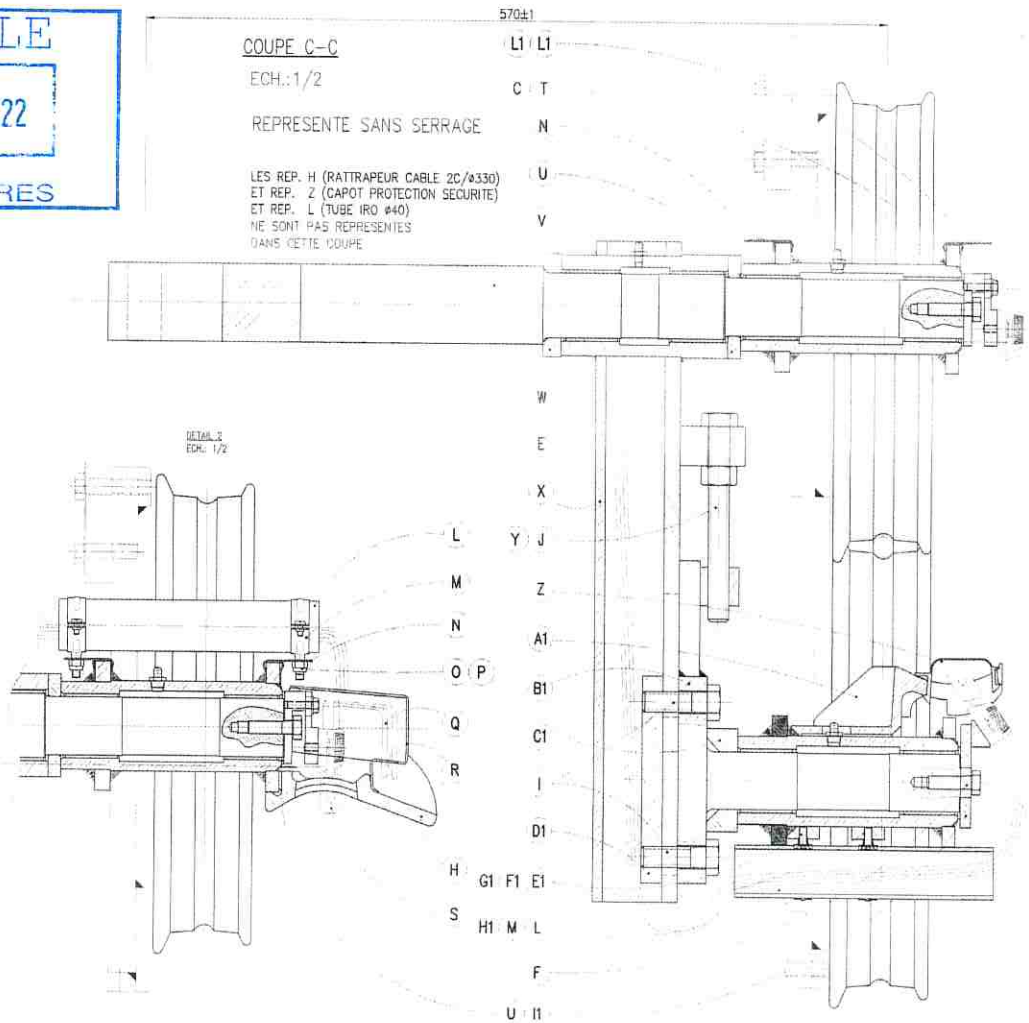

REP	NBR	DESIGNATION	MATIERE AUTORISEE	MASSE UNITAIRE	FTS	REFERENCE MATIERE POMA	NSP
L1	2	RONDELLE PLATE M 6 U	-	0,001	-	059103	3K
K1	2	VIS H,M8-20/26	-	0,006	-	052041	3K
J1	3	ENS. TRESSE N(2 53746-53745	-	-	SP	1201315	3K
I1	1	PLAQUETTE EN BOUT D'AXE 2S	-	0,43	A4	2066762	3K
H1	2	VIS F/90 6X16/16	-	0,010	-	057427	3K
G1	2	BRIDE DE RATTRAPEUR	-	0,24	-	2206396	3K
F1	4	VIS H,M12-50/30	-	0,058	-	052175	3K
E1	4	RONDELLE EVENTAIL J2C 12	-	0,002	-	059286	3K
D1	1	PLAQUE DE FIXATION AXE 2 SUP	-	1,6	A4	2206390	3K
C1	1	ENTRETOISE AXE ø45/80-24	-	0,9	A4	2207184	3K
B1	1	AXE DE 2 SUPPORTS REGLABLE	-	7,3	A3	2066757	2K
A1	1	RATTRAPEUR DE CABLE 2S/ø330	-	2	A3	2206395	2K
Z	1	CAPUCHON PLASTIQUE SECURITE	-	0,008	A2	1201202	3K
Y	1	VIS H,M6-150/150	-	0,221	-	052170	3K
X	1	RESS. SUPPORT/COMPRESSION	-	24	A2	205.572	3K
W	1	BAGUE ENTRETOISE EP.= 14	-	0,33	A4	2206391	3K
V	1	AXE DE BALANCIER LIGNE SUPPORT/COMP	-	13,5	A3	2207197	2K
U	2	CALE PELABLE ø36x45 EP.3	-	0,05	-	2207175	3K
T	1	PLAQUETTE SUP	-	0,3	A4	P005779	3K
S	2	ENS. BARETTE SIMPLE	-	0,06	A3	1031120	3
R	1	CAPOT PROTECTION SECURITE	-	0,7	A3	1201211	3K
Q	1	PASSE-FILS PUO REF 00135002	-	-	SP	1201212	3K
P	2	VIS F/90 6X20/20 CL5.6 ZINC	-	0,01	-	057428	3K
O	2	ECROU AUTOFREINE H,M6 S 3A	-	0,003	-	054220	3K
N	2	CLIP FIXATION 4 n 58 ERICO	-	0,01	SP	0151 10	3K
M	4	COLLIER SIMPLE ø40	-	-	SP	2112843	99
L	0,4	TUBE IRO ø40	-	-	SP	2112844	99
K	2	RONDELLE EVENTAIL J2C 16	-	0,007	-	059288	3K
J	4	ECROU H,M16	-	0,033	-	054012	3K
I	4	VIS H,M16-50/38	-	0,107	-	052288	3K
H	1	RATTRAPEUR DE CABLE 2C/ø330	-	2,55	A4	2206419	3K
G	2	PLAQUETTE D'ARRET	-	0,015	A4	2207197	3K
F	4	VIS H,M10-35/26	-	0,031	-	052113	3K
E	1	ENTRETOISE ø45/80-10	-	0,277	A4	2206398	3K
D	1	BAGUE ENTRETOISE EP.= 14	-	0,33	A4	2206391	3K
C	1	PLAQUETTE INF	-	0,4	A4	P005778	3K
B	1	MONTAGE 2 GALETS	-	39,8	A3	E002417	2K
A	1	MONTAGE 2 GALETS / PLASQUE LONG	-	52,0	A3	E003548	2K

LES ROMBRES SUIVANTE DANS LE DESSIN INDIQUENT LES EMPLACEMENT DU SIX POM

NSP	2K	PROTECTION DE SURFACE	
HALOGENOUS GRO EQUILIBRE		CAHIER DES CHARGES	
TOLERANCES GENERALES		PRESSEUR DE SOUDAGE	
TRAITEMENT THERMIQUE		PROCEDURE DE CONTROLE	
ETAT DE SERRAGE (*)		P. ENCOMBREMENT NON (*)	
(*) SAUF INDICATIONS		PAS A MOTIFS PRES (*)	

MATERIE DANS TOUS LES CAS VOIR DESCRIPTION DETAILLEE 2/178

AJOUT DU SERRAGE ET DE LA COTE ENTRE PLASQUES ENVAGI 25/01/21 A

NATURE DE LA MODIFICATION — MODIFIE PAR — DATE — IND

ELEMENT ENSEMBLE BALANCIER
SUSENSEMBLE BALANCIER 1S/2C/1S
ENSEMBLE TK ENROULEUR MONTEE A DROITE

RESPONSABLE BUREAU PAILLARD — ECHELLE 1:10 — DATE 18/10/00
CONTROLE PAR REVENANT — MASSE 145,0 — COEF. CHARGE
VISA METHODES — REF ORIGINE — DUPLICATA N°

POMA POMAGALSKI S.A. 34600 FONTAIL

MICROFILME LE

FORMAT A1 — E003471

CE DOCUMENT EST LA PROPRIETE DE POMAGALSKI S.A. IL NE DOIT ETRE REPRODUIT OU COMMUNIQUE SANS SON AUTORISATION

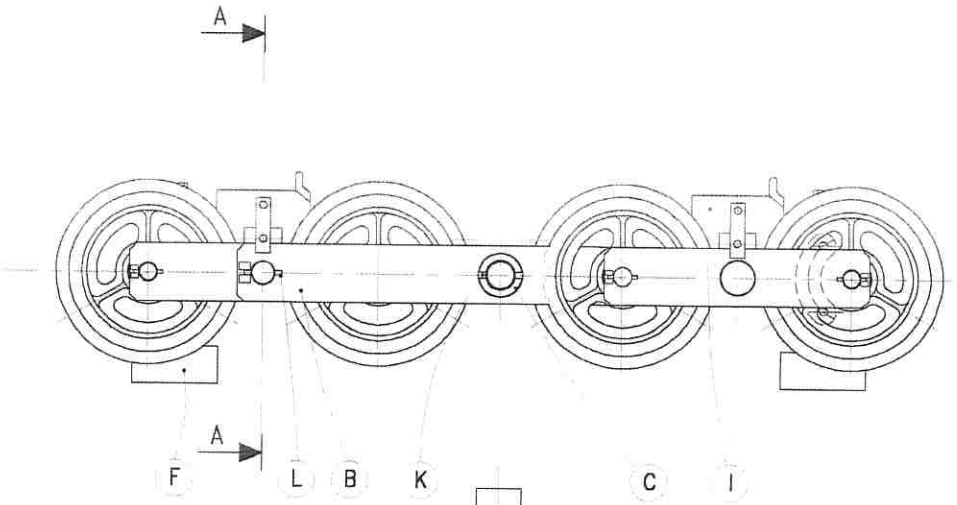

A–A

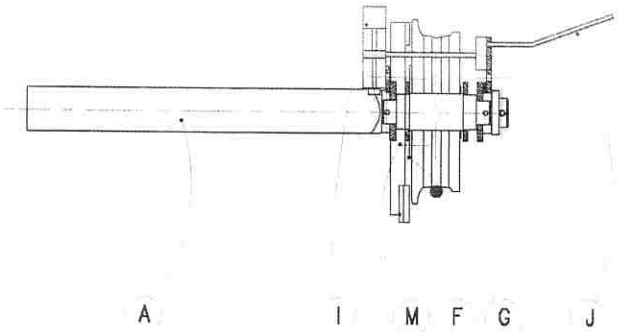

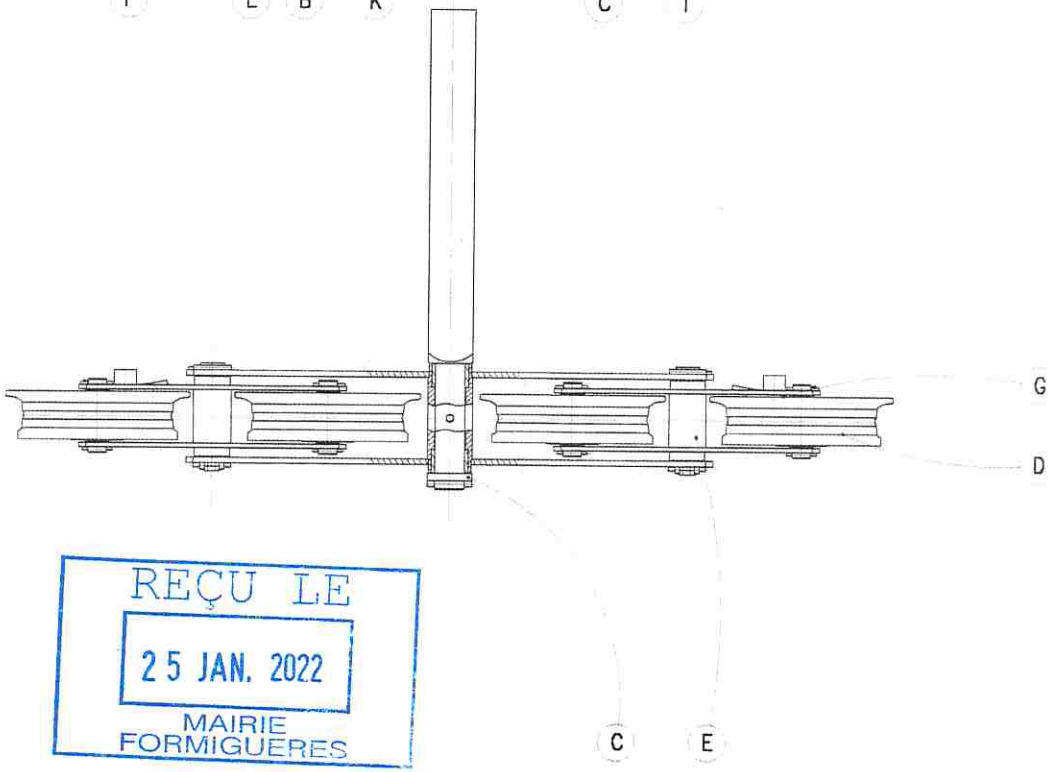

REP	NBR	DESIGNATION	MATIERE AUTORISEE	MASSE unitaire	FTS	REFERENCE MATIERE POMA	NSP
M	4	VIS H,M10-40/26	–	0.035	–	052114	3K
L	4	GOUPILLE ELASTIQUE 6 x 50 "E"	–	0.01	–	060027	3K
K	1	GOUPILLE ELASTIQUE 8X60 "E"	–	0.02	–	060037	3K
J	2	ENS. BARETTE COMP.	–	0.18	A3	1031029	2K
I	2	BLOC DETECTEUR	–	0.36	A3	1030274	2K
G	2	CONTRE PLAQUE ANTIDERAILLEUR	–	0.33	A4	2203563	2K
F	2	ANTIDERAILLEUR	–	1.63	A3	2064212	2K
E	2	AXE MONTAGE 2 GALETS DANS 4	–	0.9	A4	2201304	2K
D	2	ENS 2 GALETS COMP	–	11	A3	2032907	2K
C	1	RONDELLE 41x60/10	–	0.15	A4	2203924	3K
B	1	FLASQUE 4C	–	8.9	A2	2064399	2K
A	1	AXE 4C MOTRICE LOTUS 45	–	15.1	A3	P012778	2K

LES SYMBOLES SUIVANTS, DANS LE DESSIN INDIQUENT LES EMPLACEMENTS EXIGES POUR:

LE SIGLE FOURNISSEUR SF LE N° DU LOT NL
REFERENCE PIECE RP

NSP **2K** PROTECTION DE SURFACE

BIBLIOTHEQUE CAO EQUI_LIGNE | CAHIER DES CHARGES

TOLERANCES GENERALES | PROCEDURE DE SOUDAGE

TRAITEMENT THERMIQUE | PROCEDURE DE CONTROLE

ETAT DE SURFACE (*) | R RACCORDEMENT MINI (*)

(*) SAUF INDICATIONS | PAS D'ARETES VIVES (*)

MATIERE : DANS TOUS LES CAS VOIR DESCRIPTION ETENDUE L,170

NATURE DE LA MODIFICATION	MODIFIE PAR	DATE	IND

ELEMENT ENSEMBLE BALANCIER 4 COMP.
S/ENSEMBLE GALETS Ø200
ENSEMBLE MOTRICE LOTUS 45

RESPONSABLE DESSIN	ECHELLE	DATE
BAYRAKTAR/SYNERGIE	1/5	21/12/00
CONTROLE PAR REVENANT.A	MASSE 53 Kg	CODE CLASSE :
VISA METHODES	REF.ORIGINE	DUPLICATA N° :

POMAGALSKI S.A. 39600 FONTAINE

MICROFILME LE

FORMAT A2 E006852

CE DOCUMENT EST LA PROPRIETE DE POMAGALSKI S.A. IL NE PEUT ETRE REPRODUIT OU COMMUNIQUE SANS SON AUTORISATION.

REÇU LE
25 JAN. 2022
MAIRIE
FORMIGUERES

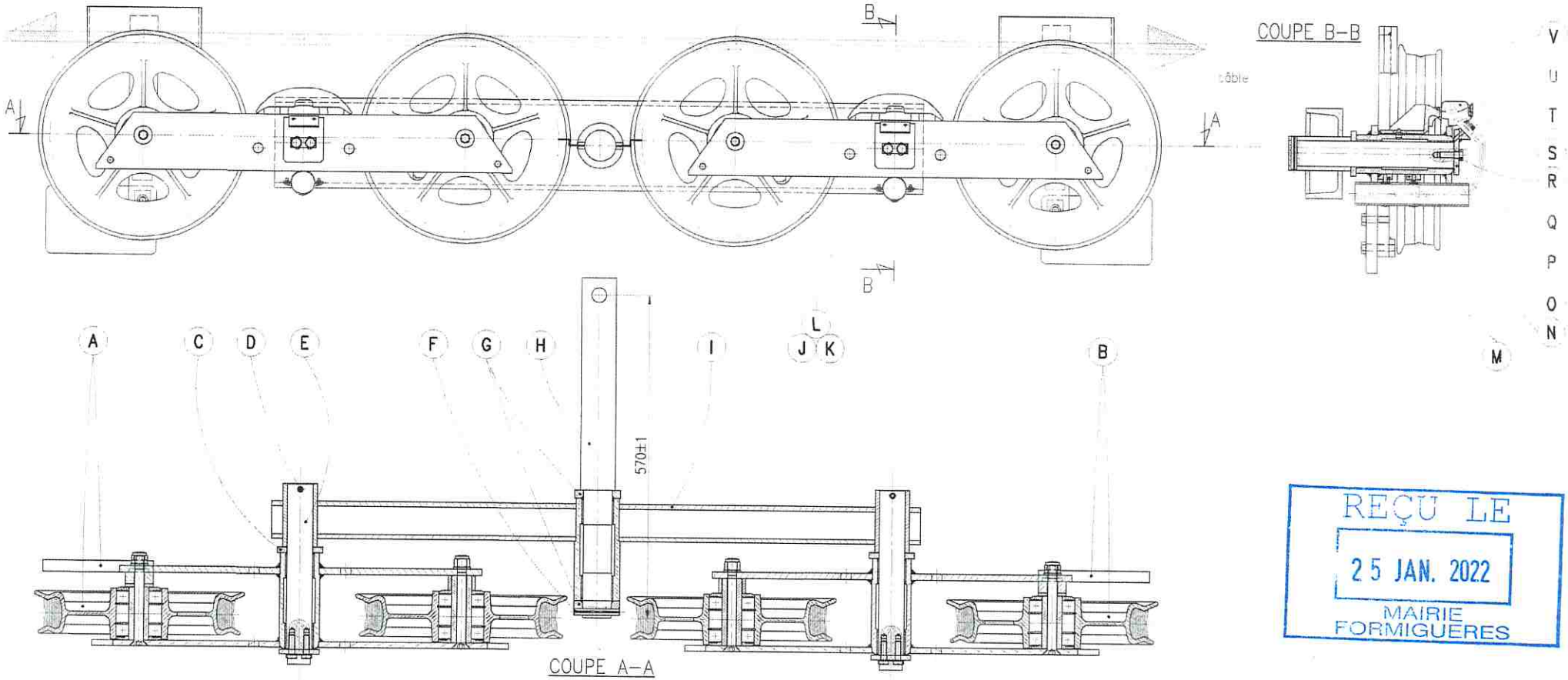

REÇU LE
25 JAN. 2022
MAIRIE
FORMIGUERES

REF	NBR	DESIGNATION	MATIERE AUTORISEE	MASSE unitaire	FTG	REFERENCE MATIERE POMA	NSP
H	1	AXE BALANCIER PRINCIPAL BAL. 4 GALETS	–	14	A3	2206502	2K
G	2	BAGUE ENTRETOISE EP.=14	–	0.33	A4	2206391	3K
F	1	GOUPILLE ELASTIQUE 12X80 "E"	–	0.016	–	060053	3K
E	2	AXE DE 2 DANS PAF DE 4	–	3.7	A4	2207198	2K
D	2	GOUPILLE ELAST 10X60 "E" DACRO	–	0.038	–	060047	3K
C	2	ENTRETOISE ø45/80–10	–	0.277	A4	2206398	3K
B	1	MONTAGE 2 GALETS	–	39.8	A3	E002417	2K
A	1	MONTAGE 2 GALETS	–	39.8	A3	E002416	2K
X	2	ENS. TRESSE N(4 53749–0	–	–	SP	1201317	3K
W	2	ENS. TRESSE N(2 53749–53749	–	–	SP	1201315	3K
V	2	CAPUCHON PLASTIQUE SECURITE	–	0.008	A3	1201203	3K
U	2	RATTRAPEUR DE CABLE 2S/ø330	–	2.0	A3	2206395	2K
T	2	ENS. BARETTE SIMPLE	–	0.06	A3	1031120	3
S	4	VIS H,M10–35/26	–	0.031	–	052113	3K
R	2	PLAQUETTE D'ARRET	–	0.015	A4	2207192	3K
Q	2	PLAQUETTE EN BOUT D'AXE 2S	–	0.43	A4	2066762	3K
P	2	CALE PELABLE ø56x45 EP.3	–	0.05	–	2207175	3K
O	8	RONDELLE EVENTAIL JZC 12	–	0.002	–	059286	3K
N	8	VIS H,M12–50/30	–	0.058	–	052175	3K
M	4	BRIDE DE RATTRAPEUR	–	0.24	–	2206396	3K
L	0.4	TUBE IRO ø40	–	–	SP	2112844	99
K	4	COLLIER SIMPLE ø40	–	–	SP	2112843	99
J	4	VIS F/90 6X16/16	–	0.010	–	057427	3K
I	1	BRAS DE BALANCIER 4S OU 4C	–	38	A3	2066871	2K

* : POUR MEMOIRE

(*)

LES SYMBOLES SUIVANTS, DANS LE DESSIN INDIQUENT LES EMPLACEMENTS EXIGES POUR:
LE SIGLE FOURNISSEUR SF LE N° DU LOT NL
REFERENCE PIECE RP

NSP 2K

BIBLIOTHEQUE CAO EQUI_LIGNE	PROTECTION DE SURFACE
TOLERANCES GENERALES	CAHIER DES CHARGES
TRAITEMENT THERMIQUE	PROCEDURE DE SOUDAGE
ETAT DE SURFACE (*)	PROCEDURE DE CONTROLE
(*) SAUF INDICATIONS	R RACCORDEMENT MINI (*)
	PAS D'ARETES VIVES (*)

MATIERE : DANS TOUS LES CAS VOIR DESCRIPTION ETENDUE L.170

NATURE DE LA MODIFICATION	MODIFIE PAR	DATE	IND
AJOUT DU NOUVEL ANTIDERAILLEUR+MISE A JOUR	PAILLARD	18/10/00	B.
AJOUTER LESTS DE GALETS + VISSERIE ASSOCIEE	CRETINON/SESAR	05/11/99	A.

ELEMENT ENSEMBLE BALANCIER G+D
S/ENSEMBLE BALANCIER 4S GALETS ø330
ENSEMBLE TK ENROULEUR

RESPONSABLE DESSIN	ECHELLE	DATE
BAKALEMIAN/SESAR	1/5	30/12/98
CONTROLE PAR REVENANT.A	MASSE 148 kg	CODE CLASSE 06052
VISA METHODES	REF.ORIGINE	DUPLICATA N°

POMA POMAGALSKI S.A. 38600 FONTANE

MICROFILME LE

FORMAT A2 2036002

CE DOCUMENT EST LA PROPRIETE DE POMAGALSKI S.A. IL NE PEUT ETRE REPRODUIT OU COMMUNIQUE SANS SON AUTORISATION.

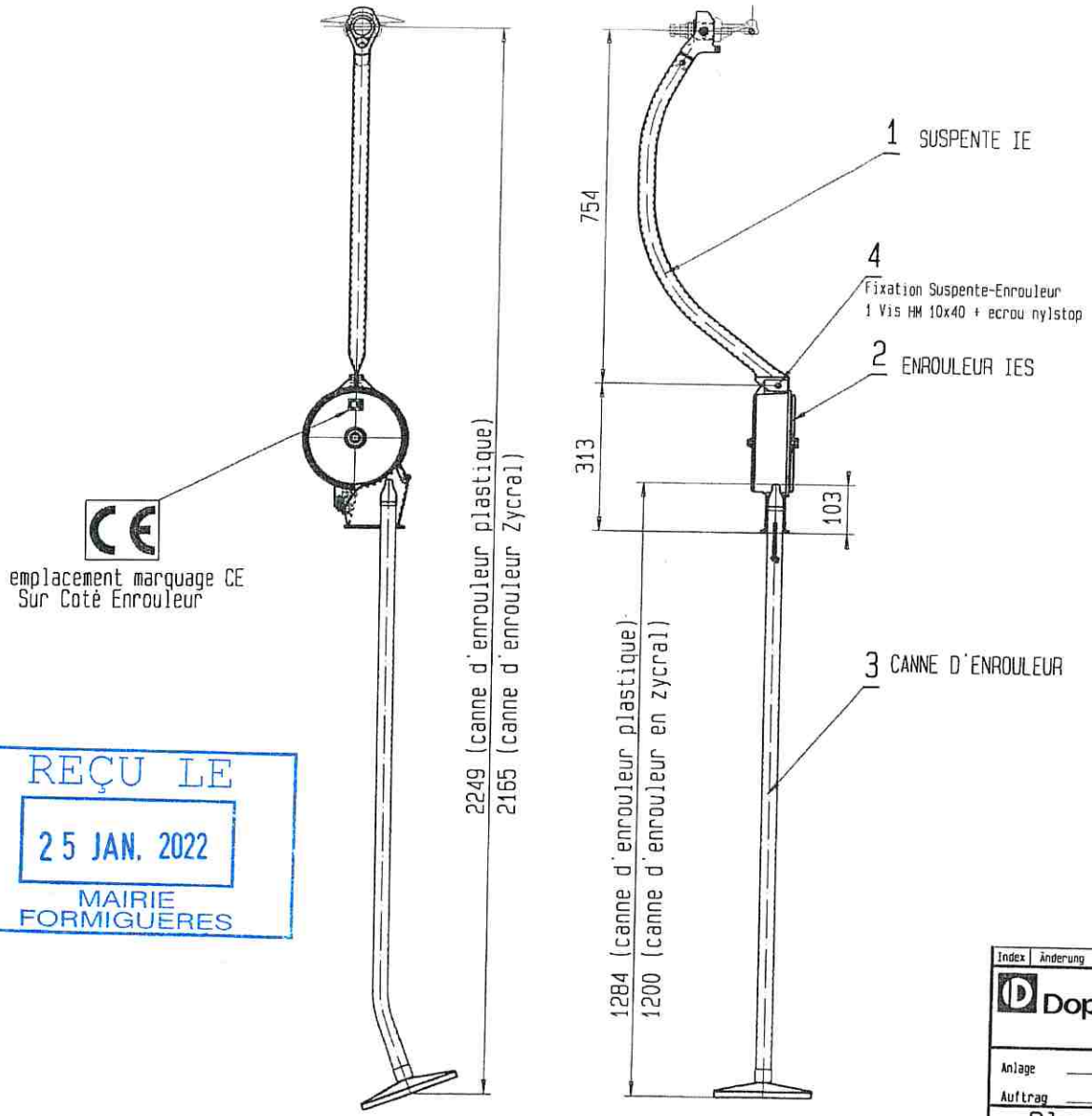

REP 1: SUSPENTE TYPE IE	REF:20000004J000126.a
REP 2: ENROULEUR DE TYPE IES	REF:20006922J000136
REP 3: CANNE D'ENROULEUR (3 TYPES DE CANNE ADAPTABLES)	
CANNE PLASTIQUE	REF:20010983J000165.a
CANNE ZYCRAL FIX. PITON A OEIL	REF:50018651NFE001000
CANNE ZYCRAL FIX. NOEUD SOUS SELETTE	REF:50017631NFE001000
REP 4: FIXATION SUSPENTE ENROULEUR	1 VIS HM 10X40 cl 8.8 1 ECROU NYLSTOP M10

REÇU LE
25 JAN. 2022
MAIRIE
FORMIGUERES

RECOLEMENT

TK FONTAINE AUX OISEAUX
Réf : 80132
LA NORMA

grundiert

Index	Änderung	Datum	Name

Ausführung

Ident Nr.

Doppelmayr ®DOPPELMAYR FRANKREICH
Pôle Industriel du Fréjus
73500 MODANE - FRANCE

B-Klasse: 0

Maßstab 1/10
Faktor: 1.000

	Datum	Name
gez.	30/01/2006	C-Bois
gepr.		
gesp.	2006-02-01/11:36:19	BOIS Christop

Anlage

Auftrag

Stück X

Masse roh kg

Plotvermerk 2006-03-13
ET KZ.: mol

Plan type véhicule de type IES

Véhicule monoplace
Canne palstique ou Zycral

Ursprungszeg. Nr.

Ident Nr.

Zeichnungs Nr. 50017632NFE001000

Index

Diese Zeichnung ist geistiges Eigentum der Firma Doppelmayr Frankreich.
Sie darf ohne unsere besondere Zustimmung weder vervielfältigt, noch ausgeführt, noch dritten Personen bekanntgegeben werden.

A3